## TOMBINATURA - SEZIONE LONGITUDINALE TOMBINATURA L = 5.00 m IN CEMENTO ARMATO TURBOCENTRIFUGATO

SCALA 1:20

### SEZIONE C-C

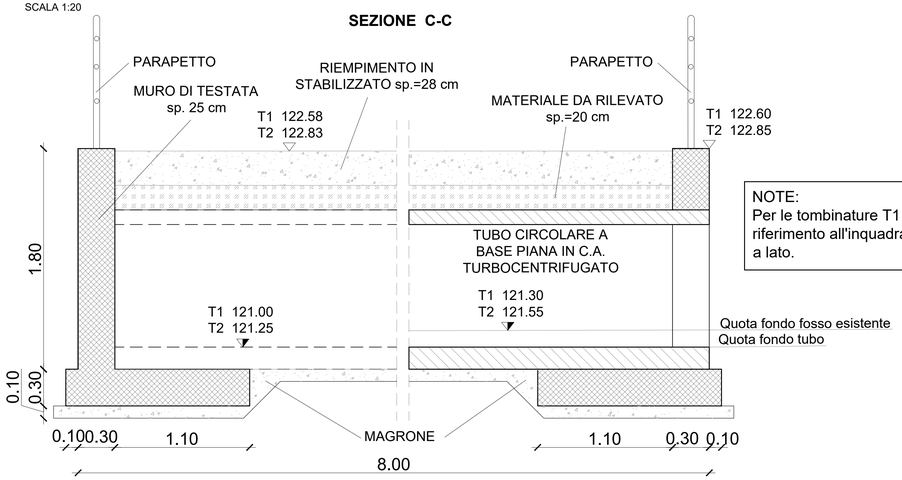


NOTE:
Per le tombinature T1 e T2 si faccia riferimento all'inquadramento riportato a lato.

## SEZIONE TIPO TUBO CIRCOLARE Ø1000 A BASE PIANA PER TOMBINATURA IN CEMENTO ARMATO TURBOCENTRIFUGATO

### SEZIONE A-A

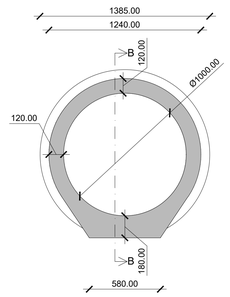


misure in mm

### SEZIONE B-B

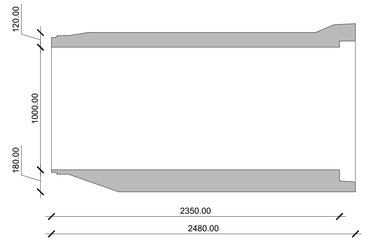


misure in mm

MATERIALI PER CALCESTRUZZO ARMATO

CALCESTRUZZI A PRESTAZIONE GARANTITA IN ACCORDO A UNI EN 206–1, UNI 11104

| CALCESTRUZZO MAGRO DI SOTTOFONDAZIONE | | | | | | | | |
|---|---|---|---|---|---|---|---|---|
| CLASSE ESPOSIZIONE AMBIENTALE | CLASSE DI RESISTENZA a 28 giorni | a/c max | CONTENUTO MINIMO DI CEMENTO (kg/m3) | Dmax | CLASSE DI CONSISTENZA | CLASSE DI CONTENUTO D'ARIA | CLASSE RESISTENZA CARATT. (MPa) | COPRIFERRO MINIMO (mm) |
| X0 | C12/15 | 0,55 | 150 | 32 | S2 | – | 32,5 R | – |
| MURO D'ALA | | | | | | | | |
| CLASSE ESPOSIZIONE AMBIENTALE | CLASSE DI RESISTENZA a 28 giorni | a/c max | CONTENUTO MINIMO DI CEMENTO (kg/m3) | Dmax | CLASSE DI CONSISTENZA S3/S4 | CLASSE DI CONTENUTO D'ARIA | CLASSE RESISTENZA CARATT. (MPa) | COPRIFERRO MINIMO (mm) |
| XC2 | C28/35 | 0,55 | 320 | 28 | S4 | – | 32,5 R | 40 |

ACCIAIO PER ARMATURA: B450C
SOVRAPPOSIZIONE MINIMA: 50 DIAMETRI

ACCIAIO PER RETI ELETTROSALDATE: B450A
SOVRAPPOSIZIONE MINIMA: 2 MAGLIE.

PIEGATURA E QUOTE FERRI

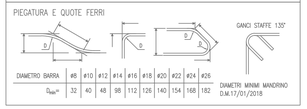


| DIAMETRO BARRA | #8 | #10 | #12 | #14 | #16 | #18 | #20 | #22 | #24 | #26 | DIAMETRI MINIMI MANDRINO D.M.17/01/2018 |
|---|---|---|---|---|---|---|---|---|---|---|---|
| $D_{min}$ | 32 | 40 | 48 | 56 | 112 | 126 | 140 | 154 | 168 | 182 | |

NOTA BENE: TUTTE LE MISURE DEVONO ESSERE VERIFICATE DALL' IMPRESA COSTRUTTRICE CON PARTICOLARE ATTENZIONE ALLE STRUTTURE ESISTENTI

## INQUADRAMENTO

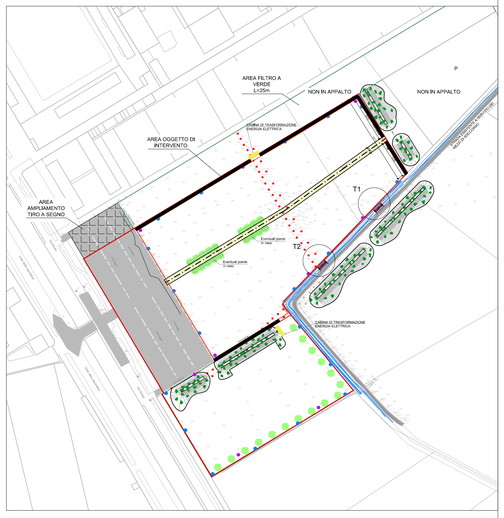


## VISTA FRONTALE A-A - IMBOCCO

SCALA 1:25

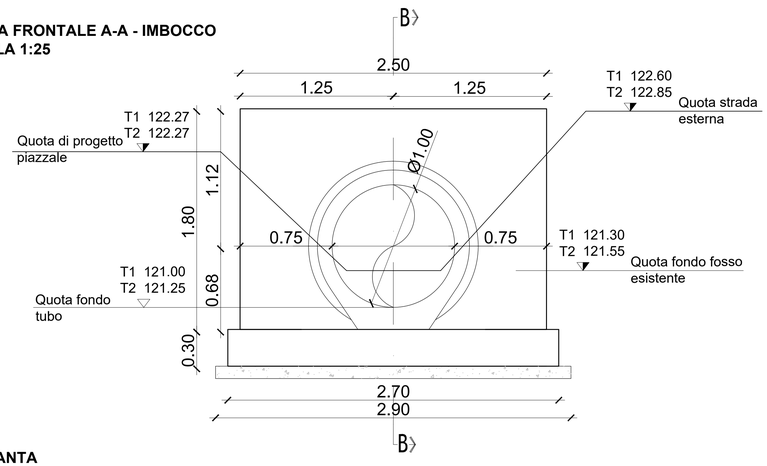


## SEZIONE B-B - MURO D'ALA

SCALA 1:25

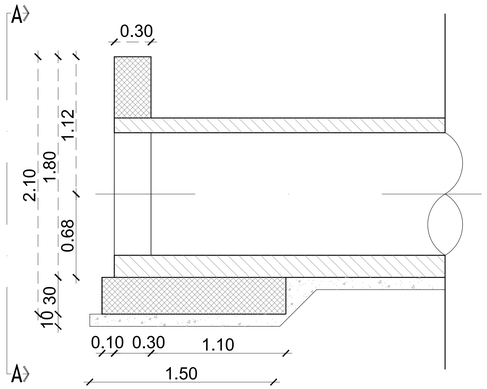


## ARMATURA TIPOLOGICA MURO D'ALA

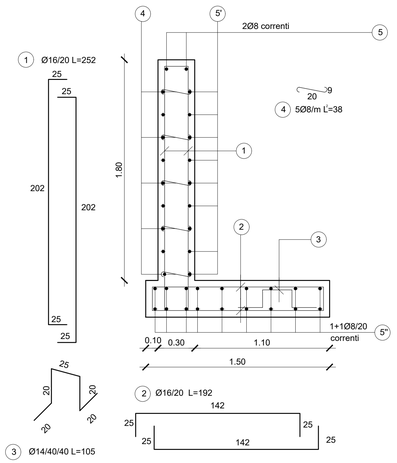


## PIANTA

SCALA 1:25

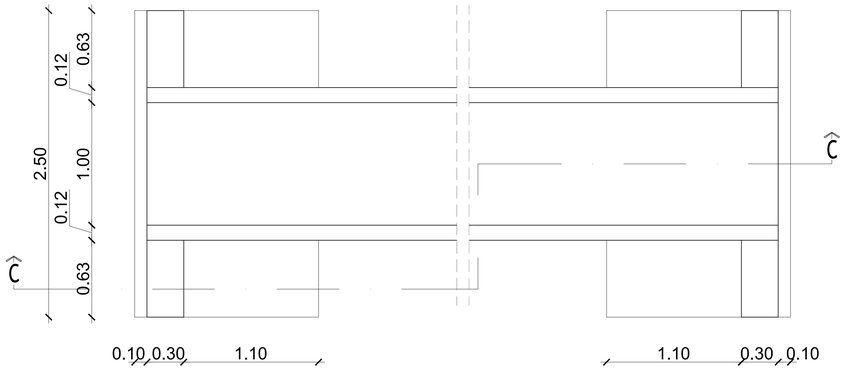


## ARMATURA TIPOLOGICA MURO D'ALA CON FORO

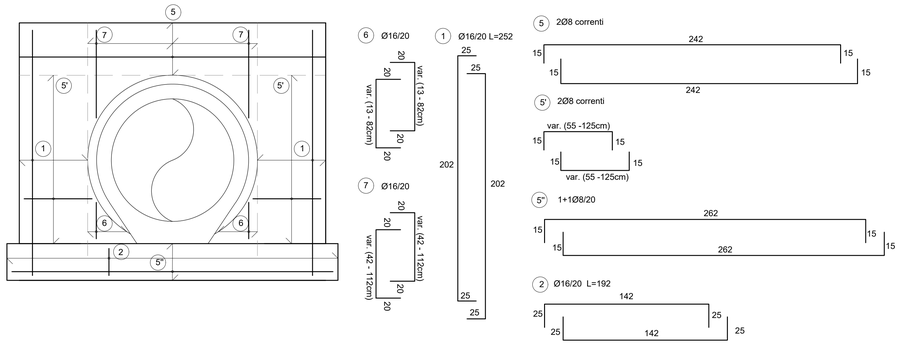


Comune di Pavia

COMUNE DI PAVIA

REALIZZAZIONE AREA PER
SPETTACOLI VIAGGIANTI
COMUNE DI PAVIA

PROGETTO DEFINITIVO - ESECUTIVO

Titolo elaborato :

Particolari costruttivi - Tombinatura

Disegno : D.06b

Scala : VARIE | Data : 24/11/2020 | Agg.to : 1

| REV. | DESCRIZIONE | REDAZIONE Nome | Data | Firma | VERIFICA Nome | Data | Firma | APPROVAZIONE Nome | Data | Firma |
|---|---|---|---|---|---|---|---|---|---|---|
| 2 | Recepimento osservazioni stazione appaltante del 26/11/2020 | AT | 24/11/20 | | MT | 24/11/20 | | MT | 24/11/20 | |
| 1 | Recepimento istruttoria di verifica | MB | 30/10/20 | | MC | 30/10/20 | | MT | 30/10/20 | |
| 0 | Prima Emissione | | | | | | | | | |

PROGETTISTA:

Ing. Mauro TRINCHIERI
n. 2056 dell'Ordine degli Ingegneri Pavia

IL RESPONSABILE UNICO DEL PROCEDIMENTO :

( Arch. Silvia Canevari )